legrand®

4063 04

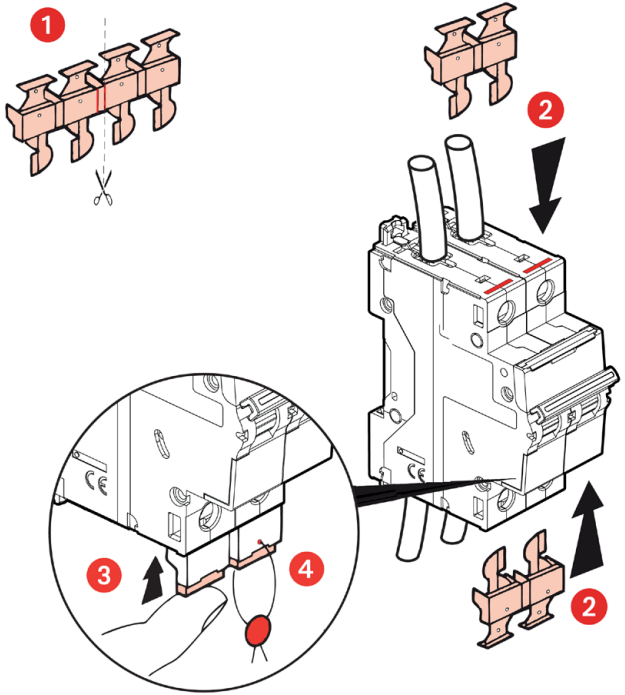

4063 12

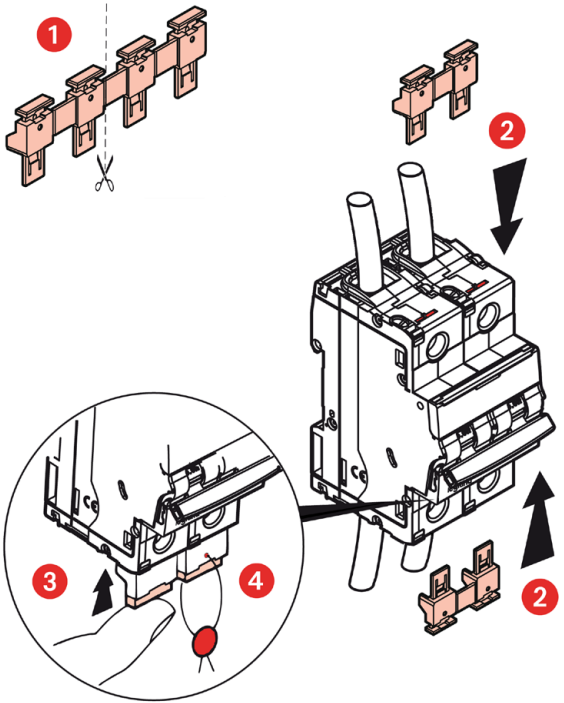

LE04418AA